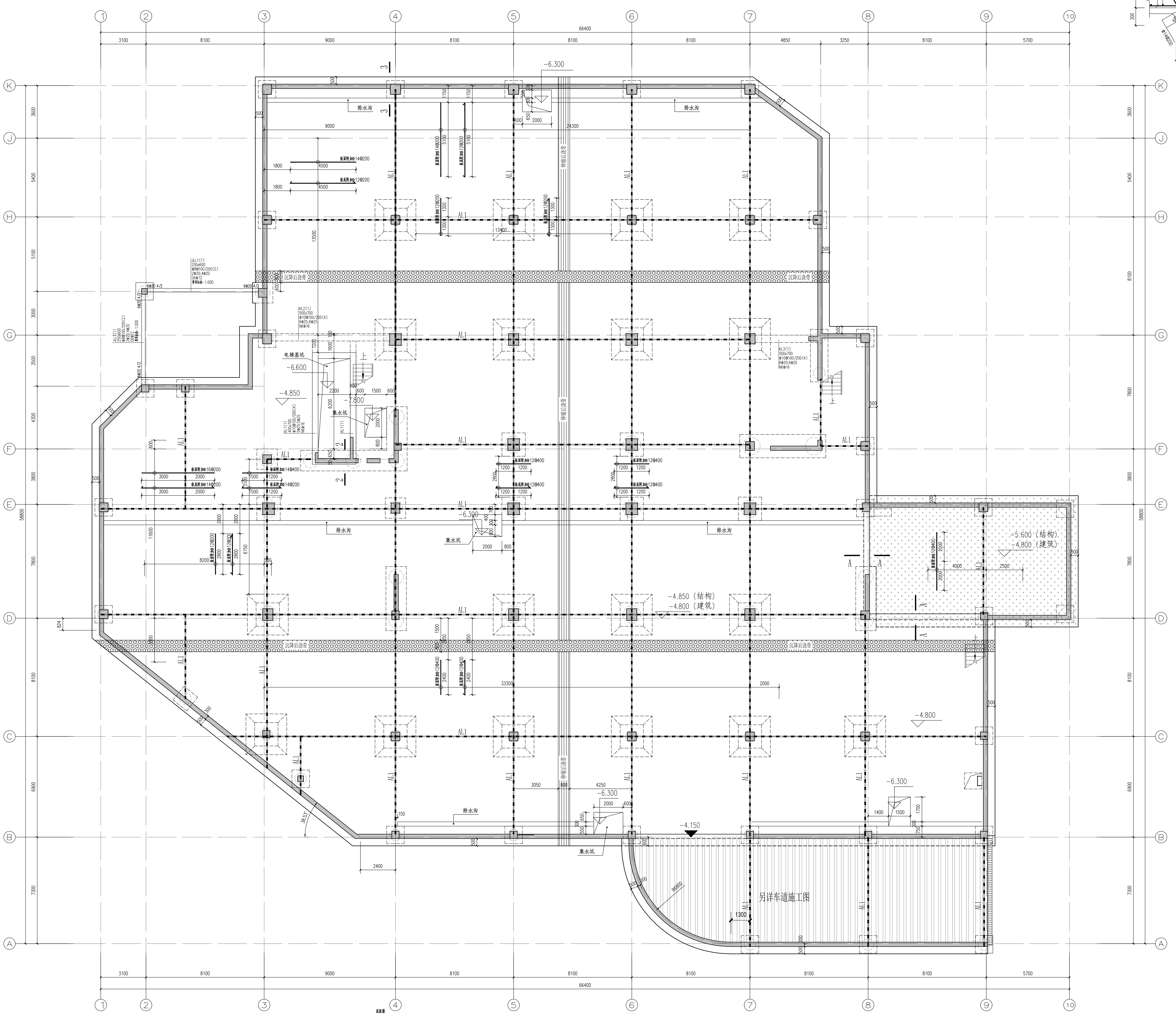
①
②
③
④
⑤
⑥
⑦
⑧
⑨
⑩
66400
3100
8100
9000
8100
8100
8100
4850
3250
8100
5700
K
J
H
G
F
E
D
C
B
A
58800
-6.300
排水沟
集水坑
电梯基坑
-6.600
-4.850
-7.800
沉降后浇带
伸缩后浇带
AL1
-5.600（结构）
-4.800（建筑）
-4.850（结构）
-4.800（建筑）
-4.800
-4.150
另详车道施工图
底板附加Φ14@200
底板附加Φ12@200
底板附加Φ16@200
底板附加Φ12@400

负一层底板配筋平面图 1:100

基础施工后应及时回填土，分层夯实且夯实系数不得小于0.95，其在底板下承载力特征值不小于80KP

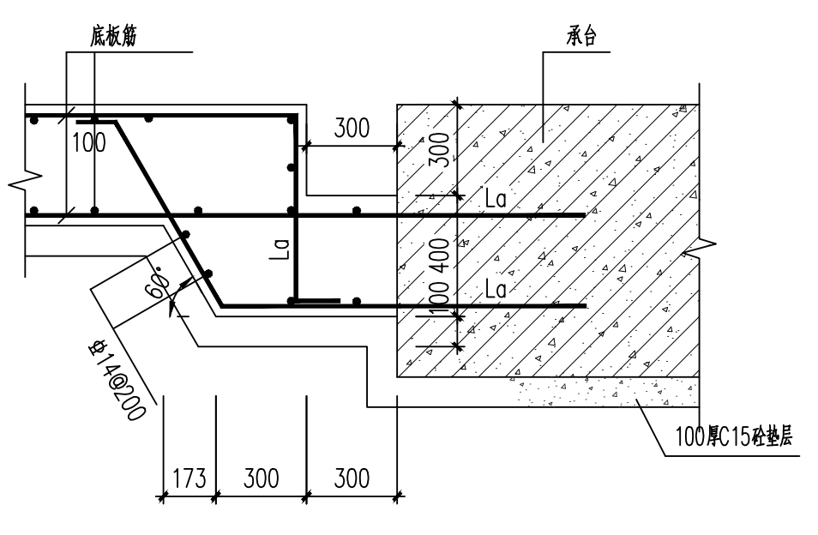
底板顶面
底板筋
承台
100
300
400
300
La
Φ14@200
173
300
300
100厚C15砼垫层

排水沟3-3大样

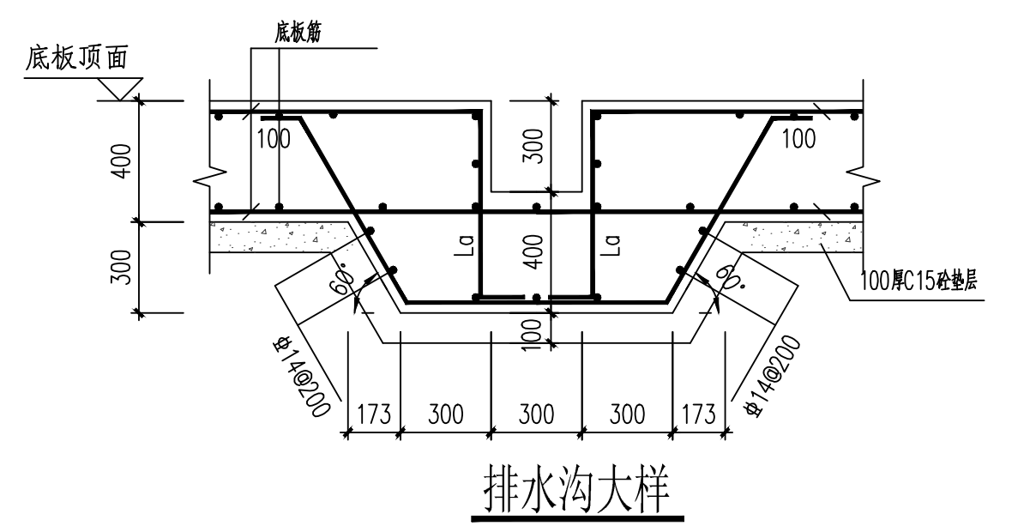
底板顶面
底板筋
100
400
300
La
Φ14@200
173
300
300
300
173
100厚C15砼垫层

排水沟大样

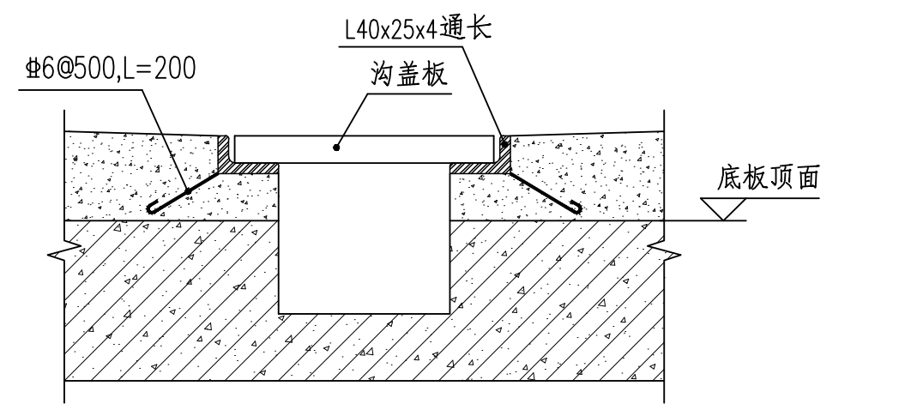
Φ6@500,L=200
L40x25x4通长
沟盖板
底板顶面

排水沟盖板支座埋件

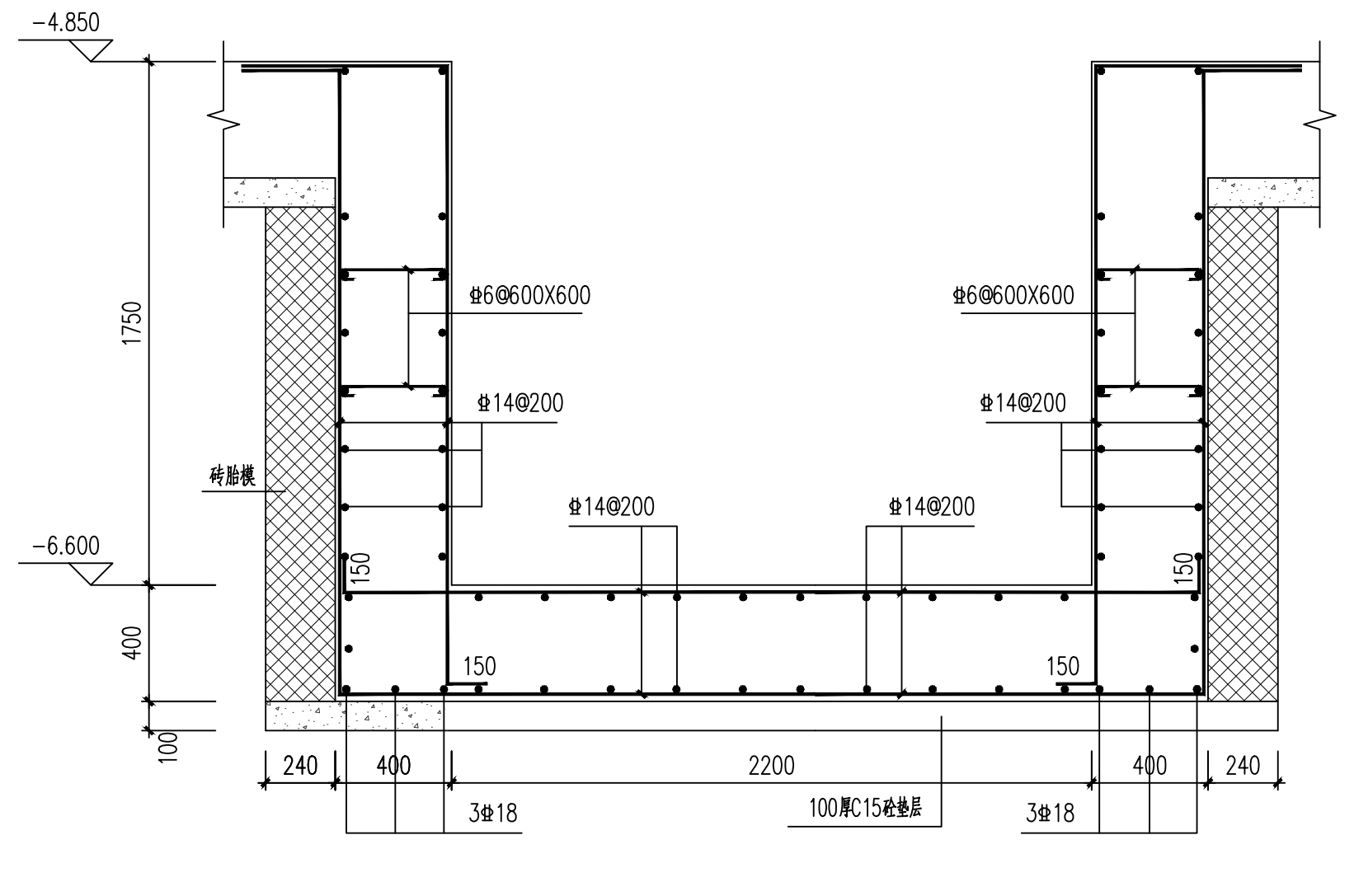
-4.850
-6.600
1750
400
100
Φ6@600X600
Φ14@200
150
240
400
2200
400
240
3Φ18
100厚C15砼垫层

电梯基坑1-1大样

有承处做法参2-2

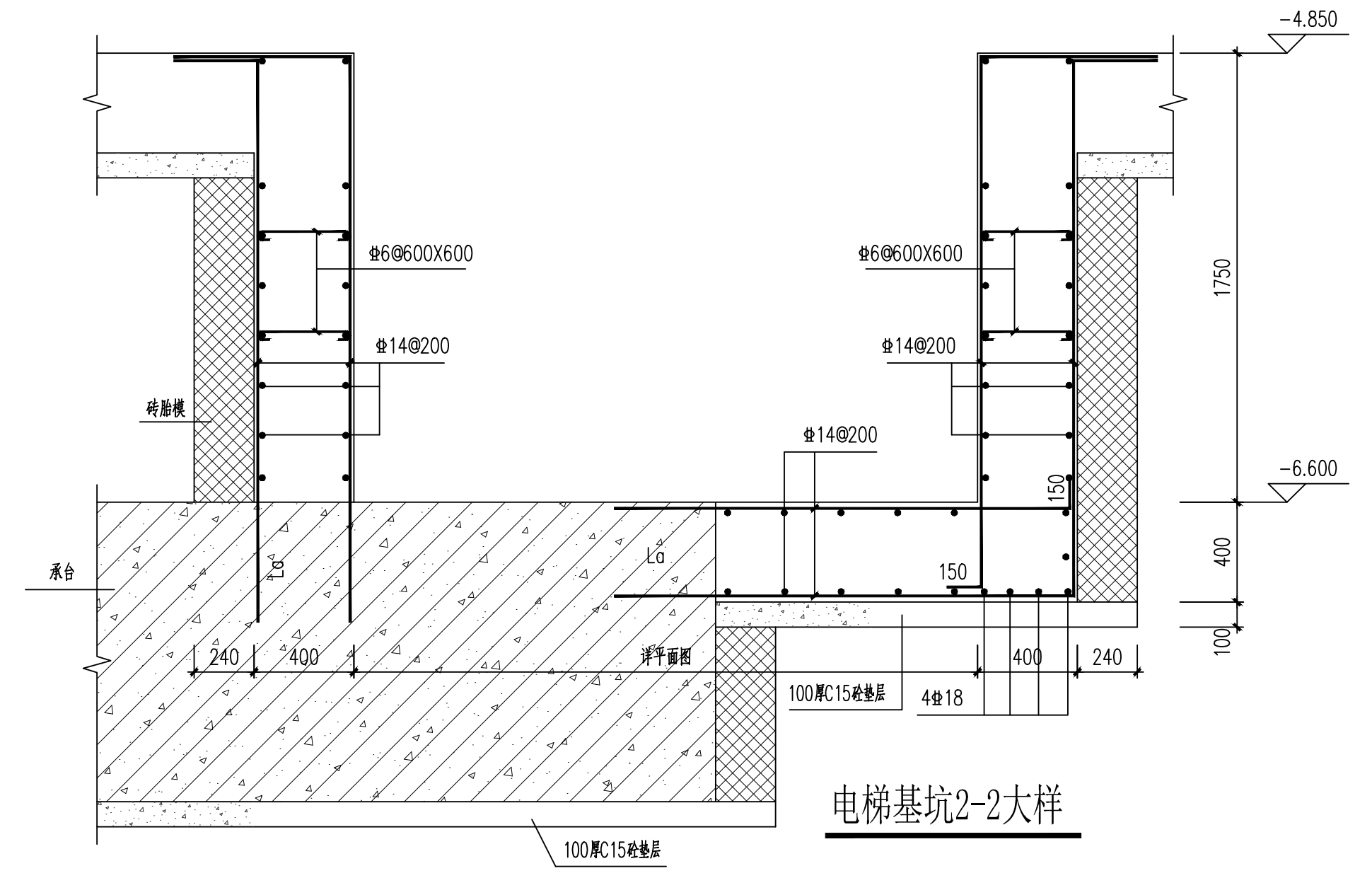
-4.850
-6.600
Φ6@600X600
Φ14@200
1750
400
100
La
150
240
400
400
240
4Φ18
100厚C15砼垫层

电梯基坑2-2大样

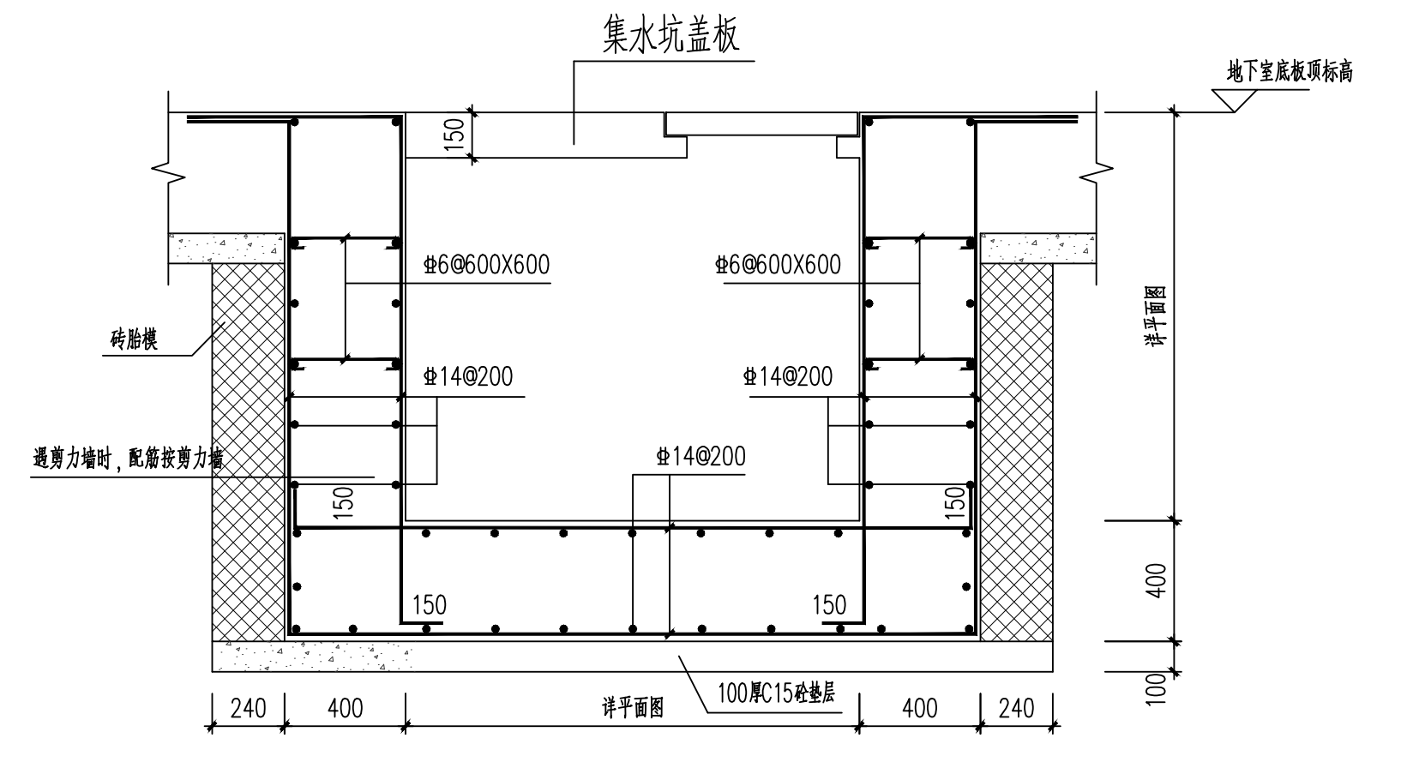
集水坑盖板
地下室底板顶标高
Φ6@600X600
Φ14@200
150
240
400
400
240

集水坑大样

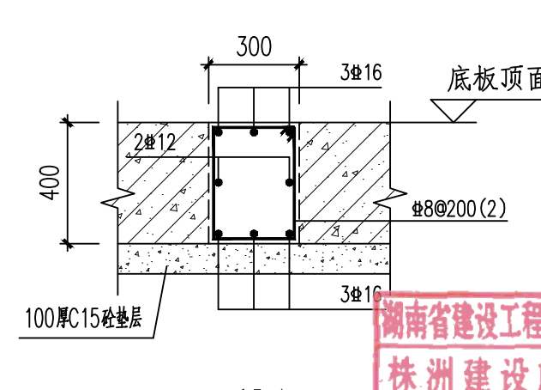
300
3Φ16
底板顶面
400
2Φ12
Φ8@200(2)
3Φ16
100厚C15砼垫层

AL1

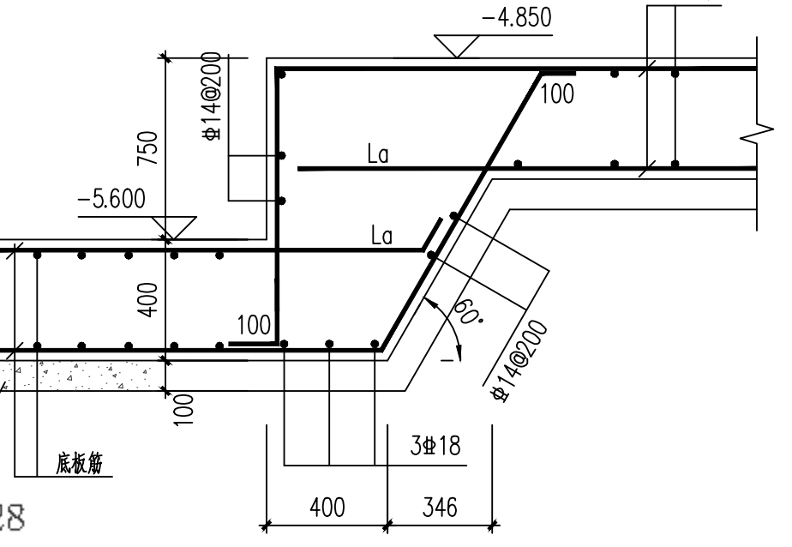
-4.850
底板筋
750
Φ14@200
-5.600
La
La
400
100
100
60°
Φ14@200
100厚C15砼垫层
底板筋
3Φ18
400
346

A-A

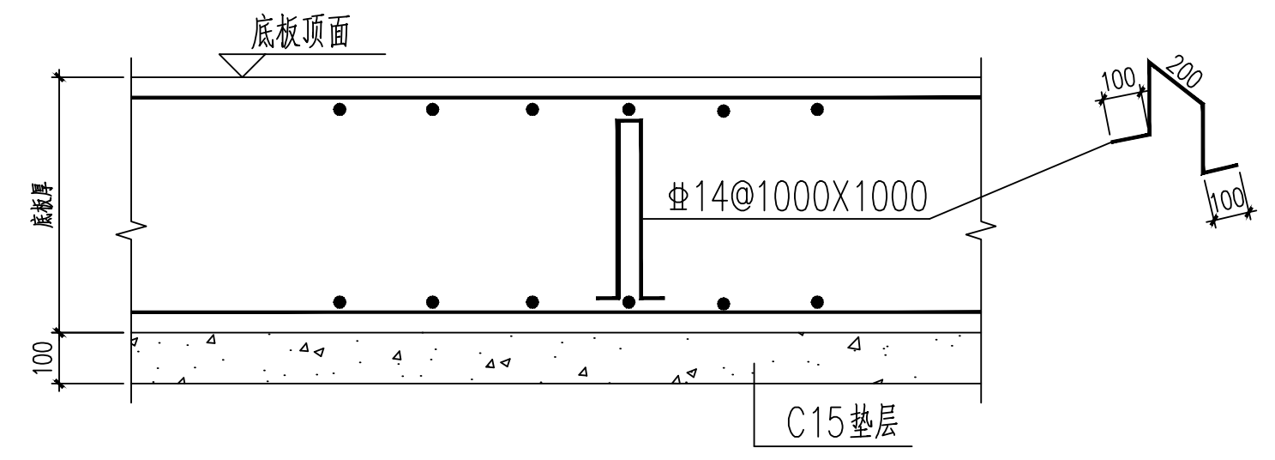
底板顶面
底板厚
Φ14@1000X1000
100
200
100
100
C15垫层

地下室底板马凳筋图

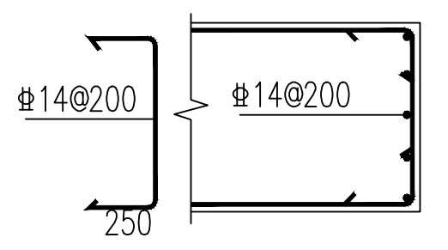
Φ14@200
Φ14@200
250

筏板封边构造

注：其他构造详见(22G101-3)第2-37页

底板说明：

1. 负一层地下室底板顶未注明标高-4.850米，局部降板详平面图，承台顶未注明标高平地下室底板板顶。
2、本工程根据中冶长天国际工程有限责任公司 二零二四年一月份编制的《郴州技师学院产教融合实训基地项目全过程工程咨询 岩土工程详细勘察报告》进行设计，根据地勘报告，本工程地下室抗浮设防水位为169.300m（1985国家高程基准），负一层抗浮水头高度3.45米，局部自重能满足抗浮要求，局部采用工程桩抗拔来抵抗水浮力。
   地下室施工时应采取有效的降水措施，施工时人工降低地下水位保持在工程底部最低高程500mm以下。
   施工降水须充分考虑降水对相邻建筑物的影响，在基槽排水或降水中应采取措施，防止破坏原有土壤结构。
   须待室外覆土按总图标高完成、主体5层楼面完成后方可停止降水。
3. 承台及底板、基础梁混凝土强度等级C35，基础及底板砼抗渗等级为P8。底板和基础、基础梁设置C15混凝土垫层，厚100mm（含建筑防水层），每边出基础底100mm。
   底板迎土面主筋保护层厚度不小于50mm，其它未注明保护层厚详22G101-3第2-1页。
4. 未注明负一层地下室底板厚度均为400mm，筏板外边线为自外墙外边线处外挑500，
   底板通长配筋为 B：X&YΦ14@200，T：X&YΦ14@200，图中所示底板钢筋为附加钢筋，与通长钢筋间隔布置；
5. 地下室内部无地梁的墙下均设暗梁，暗梁尺寸为：（墙厚+100）x底板厚度，上下纵筋均4Φ20，箍筋Φ10@200(4)，腰筋为N2Φ14，梁顶标高同底板顶标高。
6. 所有预留管、沟须与专业图纸核实后再施工。
7. 后浇带和膨胀加强带图例做法详见总说明，且均在地下室顶板、底板、外墙相同部位设置。后浇带采用超前止水构造，附加钢筋、附加分布钢筋同底板配筋。
8. 图例

▨	表示该区域地梁、底板顶面标高-5.600
▬	表示底板内暗梁，做法详AL1
▥	表示车道底板，顶面标高另详车道施工图
▥	表示伸缩后浇带，未注明宽度800mm，做法详结构设计总说明。
▩	表示沉降后浇带，未注明宽度800mm，做法详结构设计总说明。

湖南省建设工程施工图审查文件审查合格专用章
株洲建设施工图审查有限公司
S18009 2024.07.28
房屋建筑工程：一类
有效期至2025.12.31

	实　名	签　名
项目负责人	黄东野	
专业负责人	袁　军	袁军
设　计　人	张金孝	

注册（执业）章

中华人民共和国一级注册结构工程师
姓　名：袁　军
注册号：3302056-S005
有效期：至2025年12月

预留章

出图章

铭扬工程设计集团有限公司
建筑行业（建筑工程）甲级（有效期至2024年09月09日）★NO:A233020562
浙江省住房和城乡建设厅监制

审图章

竣工章

备　注

本图未盖出图专用章无效

铭扬工程设计集团有限公司
MING YANG ENGINEERING DESIGN GROUP CO.,LTD

证　书　编　号：A233020562
资质类别及等级：建筑行业（建筑工程）甲级；
风景园林工程设计专项甲级；
水利行业丙级；

类　别	实　名	签　名
审　定	袁　军	袁军
审　核	袁　军	
校　对	钱　军	

会　签			
建　筑		电　气	
结　构		暖　通	
给排水		其　他	

建设单位	郴州技师学院		
工程名称	郴州技师学院产教融合实训基地		
子项名称	产教融合实训楼		
工程编号			
子项编号			
图纸名称	负一层底板配筋平面图		
专　业	结　构	比　例	1:100
阶　段	施工图	日　期	2024.07
版本号		图　号	GS-08